ALTO TREVIGIANO SERVIZI s.r.l.
MONTEBELLUNA (TV)

ALTO TREVIGIANO SERVIZI

Oggetto	Lavori di manutenzione ordinaria e realizzazione allacciamenti con servizio di pronto intervento sulle reti di acquedotto e fognatura - Accordo quadro Area Ovest Lotto 1 Pianura e Lotto 2 Collina - anno 2022-23
Livello di progettazione	**- PROGETTO ESECUTIVO -**
Tavola n. U	*Oggetto tavola* PARTICOLARI COSTRUTTIVI ACQUEDOTTO FOGNATURA
Comune: **MONTEBELLUNA (TV)**	*Data:* **2022/2023**
\\SERVER15\Userdata$_Distribuzione\ALLACC-MANUT-RETI\ 2019-20 ALLAC CENTRO\ELABORATI DI PROGETTO PDF	*Scala:* **VARIA**

ALTO TREVIGIANO SERVIZI s.r.l.

ALTO TREVIGIANO SERVIZI
Via Schiavonesca Priula, 86
31044 - MONTEBELLUNA - (TV)

Servizi Tecnici: Settore reti distribuzione e allacci
tel. 0423-2928 Fax. 0423-2929
email: info@altotrevigianoservizi.it

Settore Tecnico
e.mail: manutenzioni@altotrevigianoservizi.it

PROGETTISTA
Arch. Ivan De Martin

COLLABORAZIONE TECNICA
Geom. Giorgio Feltrin
Arch. J. Simone Schiavo

IL PRESENTE DOCUMENTO NON POTRA' ESSERE COPIATO, RIPRODOTTO E/O PUBBLICATO, IN TUTTO O IN PARTE, SENZA IL CONSENSO SCRITTO DI -ALTO TREVIGIANO SERVIZI S.R.L.- OGNI UTILIZZO NON AUTORIZZATO SARA' PUNITO A NORMA DI LEGGE. (L. 22/04/41, N. 633 - art. 2575 e segg. C.C.)

PARTICOLARE POZZETTO DI FOGNATURA
Sezione tipo

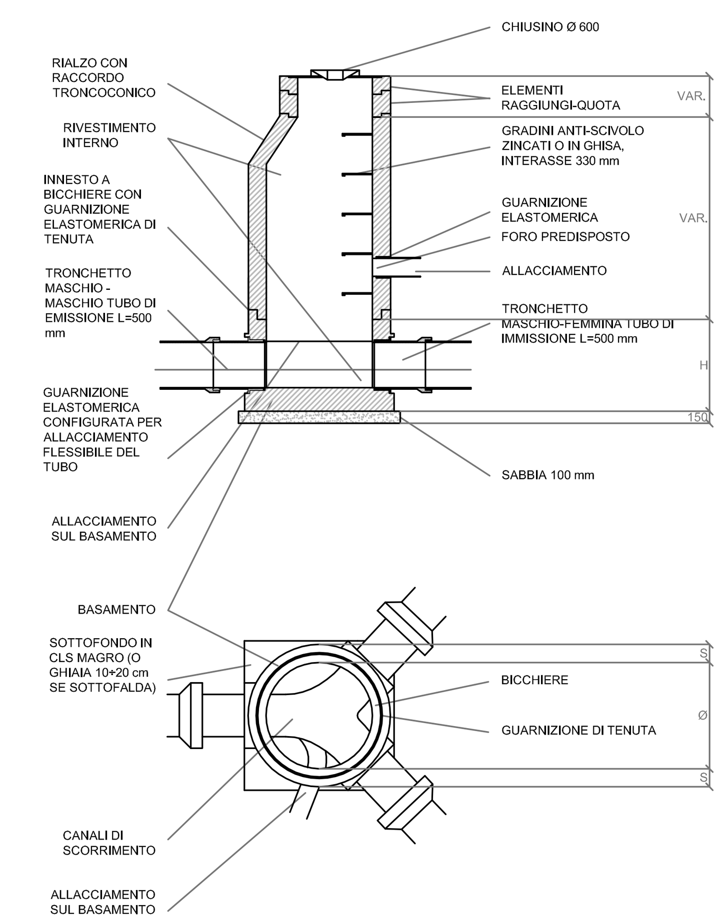

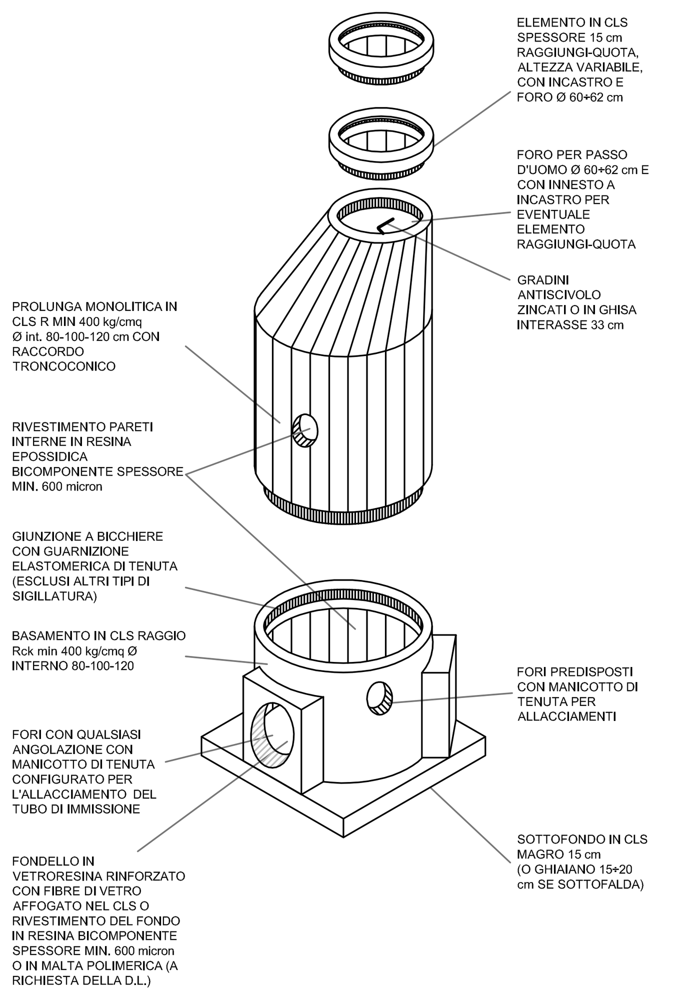

CARATTERISTICHE GEOMETRICHE POZZETTI FOGNARI DI LINEA

TIPO E Ø TUBO DI LINEA - MATERIALI	Ø	DIAMETRO INTERNO POZZETTO E PROLUNGHE	SPESSORE MIN. PARETI BASAMENTO - S'	ALTEZZE DI RIFERIMENTO PER BASAMENTO - H DA SCORRIMENTO (mm ± 2)	H' ESTERNA (mm ± 2)	SPESSORE MIN. PARETI RIALZI - S (TRA PARENTESI SPESSORE PER PROLUNGHE CON BICCHIERE ESTERNO)
GRES	200÷250	1000	150	600	800	150 (90)
	300÷350	1000	150	600	800	150 (90)
	400	1000	200	850	1000	150 (90)
	500	1000/1200	200	900/1000	1100/1150	150 (90)
	600	1000/1200	200	1000	1200/1150	150 (90)
PVC/GHISA	200÷250	1000	150	600	800	150 (90)
	300÷355	1000	150	600	800	150 (90)
	400÷450	1000	200	850	1000	150 (90)
	500	1000/1200	200	900/1000	1100/1150	150 (90)
	600÷630	1000/1200	200	1000	1200/1150	150 (90)
	700÷800	1200	250	1200	1350	150 (90)
CLS	300	1000	150	600	800	150 (90)
	400	1000/1200	200	850/1000	1000/1150	150 (90)
	500	1000/1200	200	900/1000	1100/1150	150 (90)
	600	1000/1200	200	1000	1200/1150	150 (90)
	700	1200	250	1200	1350	150 (90)
	800	1200	250	1200	1350	150 (90)

E' COMPITO DELL'APPALTATORE INDIVIDUARE PREVENTIVAMENTE IN LOCO L'ESATTA UBICAZIONE DEI POZZETTI E L'ESATTA CONSEGUENTE ANGOLAZIONE DELLE VARIE IMMISSIONI DEI TUBI DI LINEA E DEGLI ALLACCIAMENTI, PER COMMISSIONARE DI CONSEGUENZA LE CARATTERISTICHE DEI VARI COMPONENTI PREFABBRICATI.

L'APPALTATORE DOVRA' INOLTRE INDIVIDUARE L'UBICAZIONE DI TUTTI GLI ALLACCIAMENTI AGLI UTENTI, POSIZIONANDO DI CONSEGUENZA I POZZETTI E PREDISPONENDO IN QUESTI I FORI NECESSARI.

GLI ALLACCIAMENTI DOVRANNO ESSERE COLLOCATI ALLA PROFONDITA' TALE DA SOTTOPASSARE LE CONDOTTE DI FOGNATURA BIANCA CON INTERSPAZIO DI ALMENO 20 cm. E IN MODO DA EVITARE INTERFERENZE CON ALTRI SOTTOSERVIZI.

SEZIONE DI SCAVO CON L'USO DI PALANCOLE O CASSERI A INFISSIONE O A TRASCINAMENTO

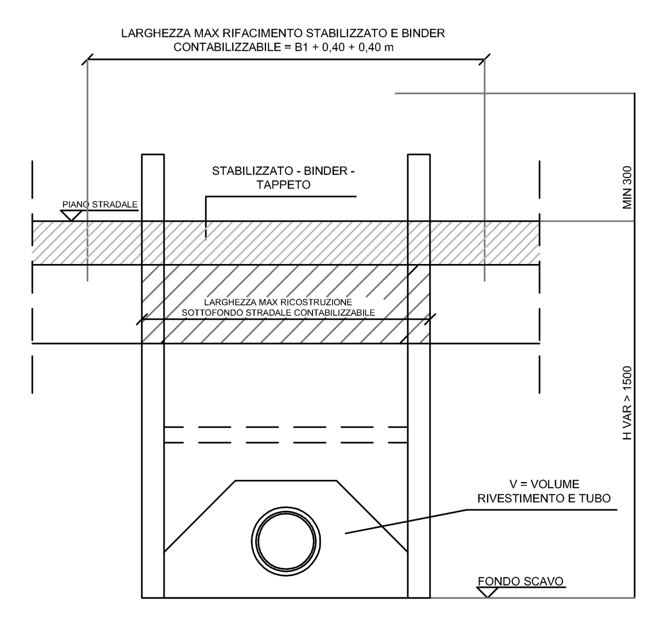

NOTA: PER TRINCEE DI SCAVO PROFONDE PIU' DI 150 cm E' PRESCRITTO L'IMPIEGO SISTEMATICO DI CASSERI A TRASCINAMENTO (O DI ALTRI SISTEMI DI ARMATURA DELLE PARETI EVENTUALMENTE PRESCRITTI DALLA D.L.) - IN SEDE CONTABILE VERRANNO RIPORTATE RICONOSCIUTE LE SEZIONI EFFETTIVAMENTE ESEGUITE ENTRO IL LIMITE DELLE PRESENTI, CHE SONO LE MASSIME RICONOSCIBILI.

SEZIONI DI SCAVO

	Ø	V [mc/m]	V [mc/m]	V [mc/m]	V [mc/m]
TUBI IN GRES	150		100	100	120
	200	0,47	105	105	125
	250	0,55	110	110	130
	300	0,65	115	115	135
	350	0,76	121	121	141
	400	0,86	126	126	146
	500	1,08	136	136	156
	600	1,34	146	146	166
TUBI IN GHISA/PVC	200	0,42	102	102	122
	250	0,51	107	107	127
	300	0,60	113	113	133
	350	0,70	118	118	138
	400	0,79	123	123	143

SEZIONE TIPO TUBO IN GRES/GHISA/PVC CON RIVESTIMENTO IN SABBIA Ø 1÷5 mm FUORI FALDA O GHIAINO Ø 10÷20 mm IN FALDA

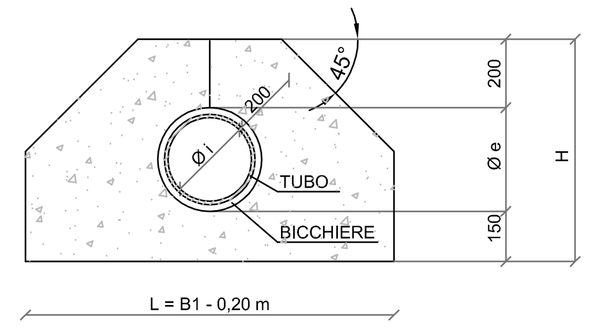

Øi INTERNO	GRES Øe ESTERNO	H	L	VOLUME RIVESTIMENTO (mc/m)	SVILUPPO T.N.T. (m/m)	GHISA SFEROIDALE / PVC / PEAD Øe ESTERNO	H	L	VOLUME RIVESTIMENTO (mc/m)	SVILUPPO T.N.T. (m/m)
200	246	596	1050	0,42	2,57	222/200	570	1020	0,38	2,45
250	298	648	1100	0,48	2,77	274/250	624	1070	0,45	2,65
300 (315)	352	702	1150	0,55	2,97	326/315	680	1130	0,52	2,89
350	408	758	1210	0,63	3,21	378/-	730	1180	0,59	3,09
400	460	810	1260	0,69	3,41	429/400	779	1230	0,65	3,29
500	564	914	1360	0,83	3,81	532/500	880	1360	0,80	3,71
600 (630)	666	1016	1470	0,99	4,25	635/630	985	1470	0,96	4,15

PARTICOLARI TUBI GHISA SFEROIDALE PER FOGNATURE INTERRATE (CONFORMITA' ISO 2531)
PARTICOLARE TUBO

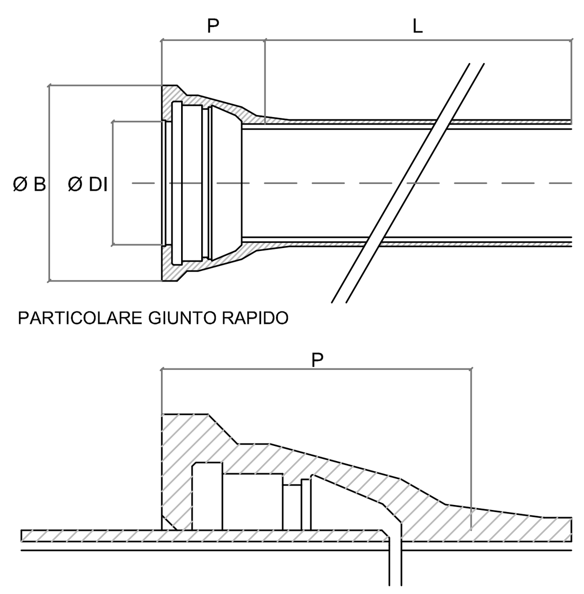

PARTICOLARE GIUNTO RAPIDO

RIVESTIMENTI:

INTERNO DELLA CANNA: MALTA DI CEMENTO ALLUMINOSO CENTRIFUGATA
ESTERNO: ZINCO E PITTURA EPOSSIDICA
INTERNO BICCHIERI: PITTURA EPOSSIDICA

DIAMETRO NOMINALE DN	LUNGHEZZA UTILE MEDIA L (m)	CANNA DE	BICCHIERE DI	P	B	PESO (kg/m)
100	6,00	118	121	92	189	18,5
125	6,00	144	147	95	216	23,0
150	6,00	170	173	98	243	24,5
200	6,00	222	225	104	296	33,0
250	6,00	274	277	104	353	42,5
300	6,00	326	329	105	410	53,5
350	6,00	378	380	110	465	69,0
400	6,00	429	432	110	517	86,5
500	6,00	532	535	115	630	117,0
600	6,00	635	638	120	739	151,0

PARTICOLARE ANELLI ADATTATORI IN P.L.U. DA IMPIEGARE PER GIUNTI A TENUTA SU TUBI ACCORCIATI A PIE' D'OPERA

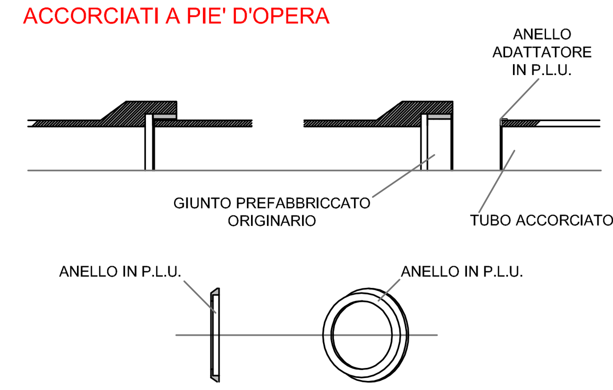

PARTICOLARE TAPPI SERRATAPPI E ANELLI IN GOMMA PER CHIUSURA TESTATE ALLACCIAMENTI

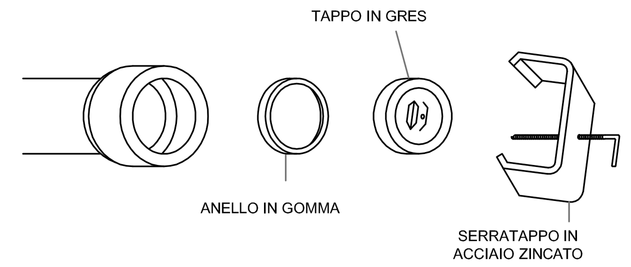

PARTICOLARE TUBI PVC SN 8 KN/mq PER CONDOTTE DI SCARICO INTERRATE (CONFORMITA' EN 1401)

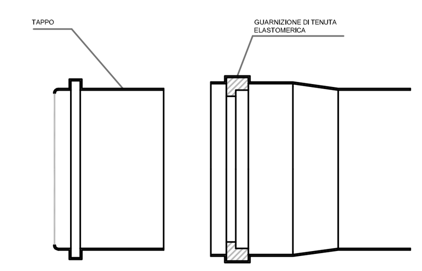

CONDIZIONI DI IMPIEGO:
TEMPERATURA MAX PERMANENTE = 40°
MAX RICOPRIMENTO DEL TERRENO = 6,0 m
TRAFFICO STRADALE PESANTE = 18t/asse

DIAMETRO NOMINALE D	SPESSORE S
110	3,2
125	3,7
160	4,9
200	5,9
250	7,3
315	9,2
355	10,4
400	11,7
450	13,2
500	14,6
630	18,4

PARTICOLARE GIUNTO SCORREVOLE A MANICOTTO IN GOMMA PER COLLEGAMENTO TUBI DI GRES SENZA BICCHIERE

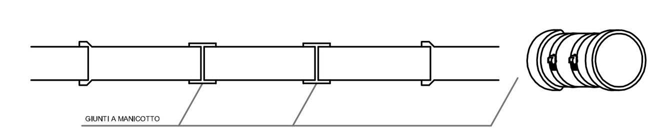

PARTICOLARE COLLEGAMNETO CONDOTTE AI POZZETTI D'ISPEZIONE

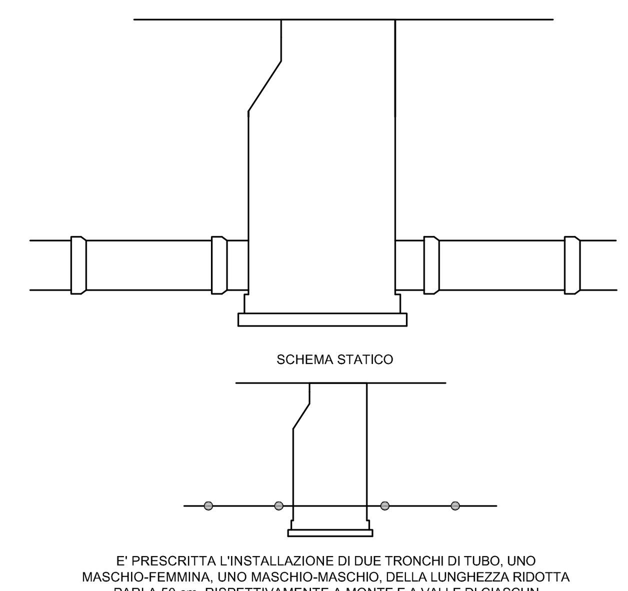

E' PRESCRITTA L'INSTALLAZIONE DI DUE TRONCHI DI TUBO, UNO MASCHIO-FEMMINA, UNO MASCHIO-MASCHIO, DELLA LUNGHEZZA RIDOTTA PARI A 50 cm, RISPETTIVAMENTE A MONTE E A VALLE DI CIASCUN POZZETTO D'ISPEZIONE

SCHEMA, PARTICOLARE E SEZIONI ALLACCIAMENTO STANDARD FOGNATURA NERA

SCHEMA PREDISPOSIZIONE ALLACCIAMENTO FOGNATURA NERA DA POZZETTO IN PVC/GHISA SU POZZETTO ESTERNO PROPRIETA'
Planimetria

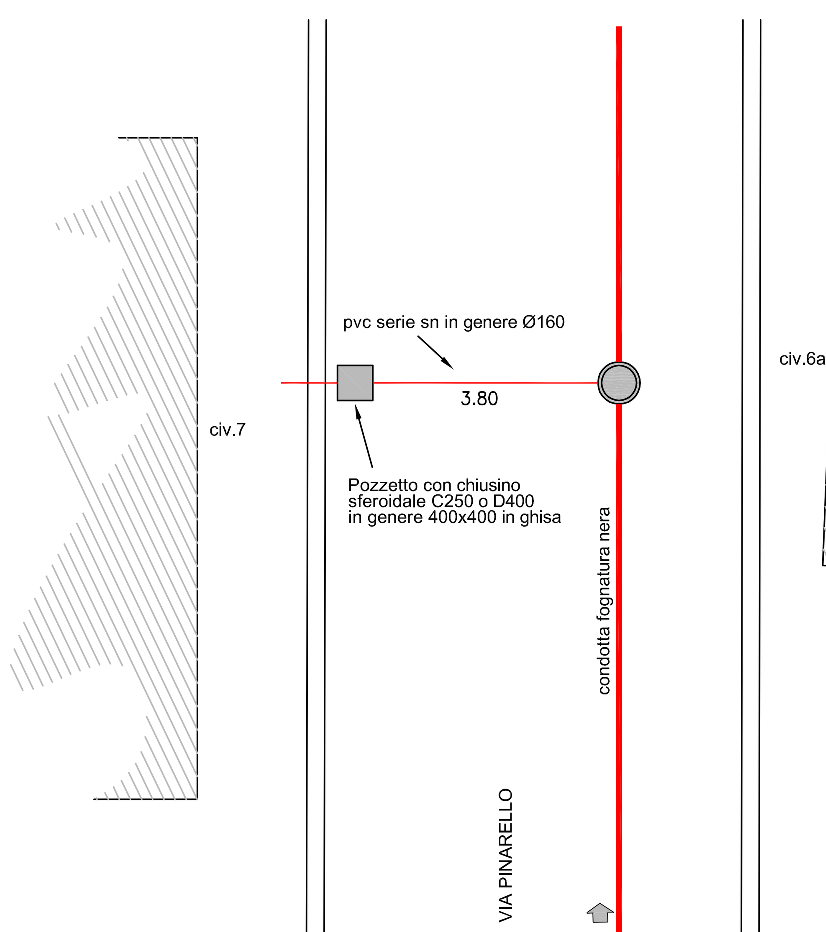

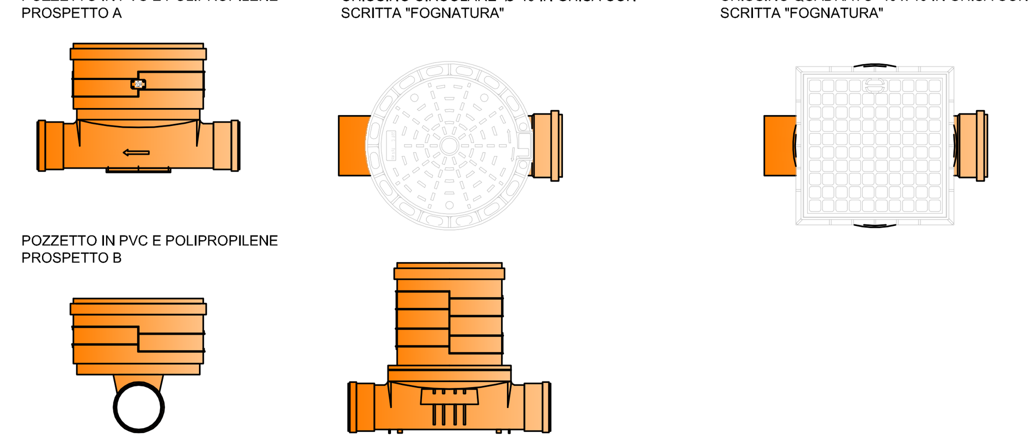

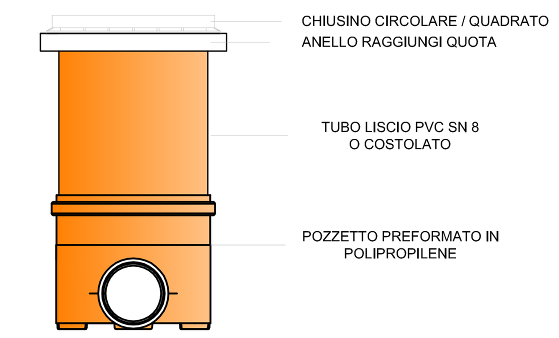

SEZIONE TIPO ALLACCIAMENTO

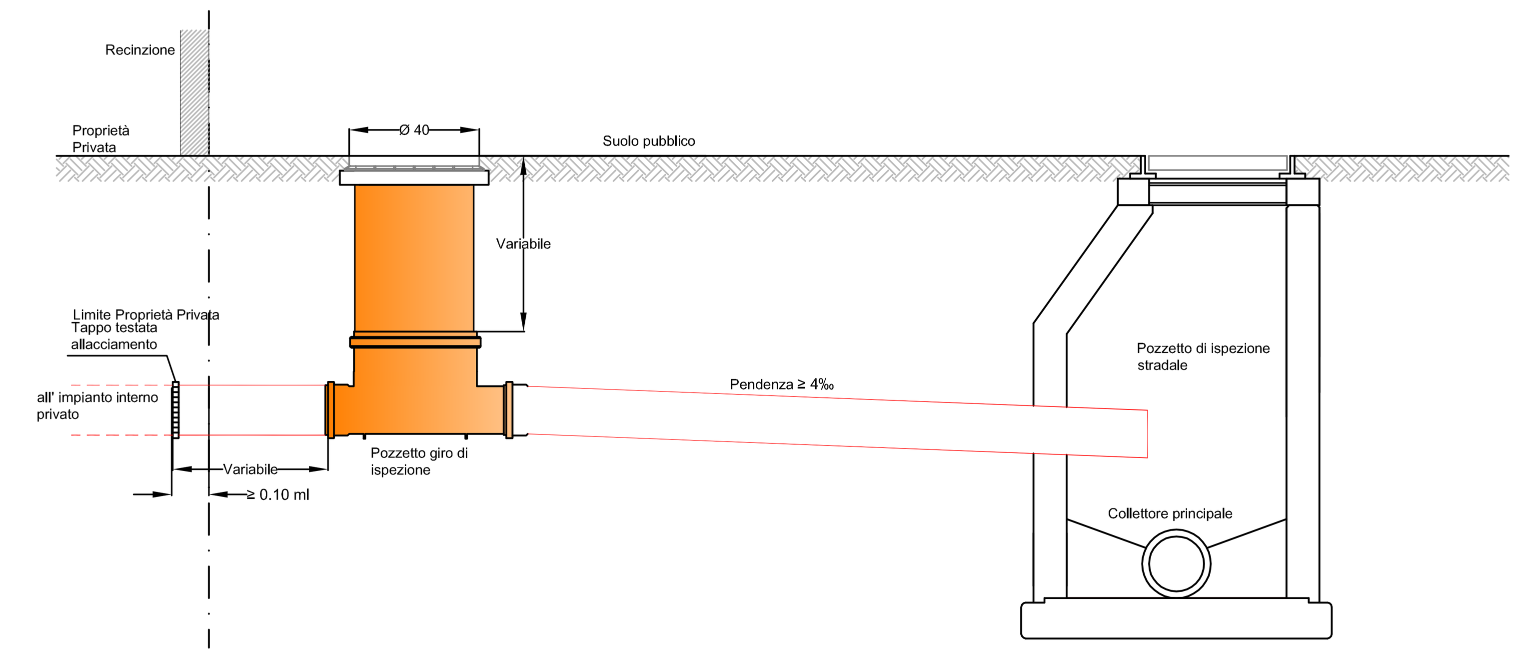

SCHEMA POZZETTO TIPO PREDISPOSIZIONE SU ALLACCIAMENTO ESISTENTE

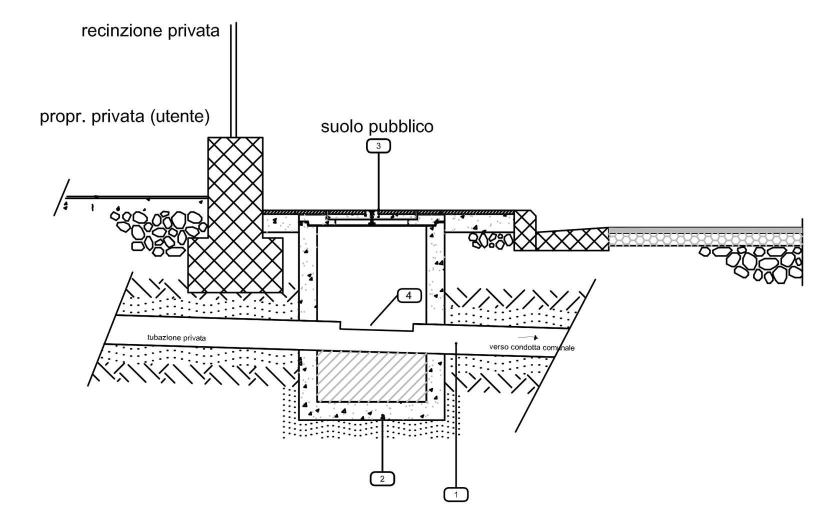

SEZIONE POZZETTO ISPEZIONE PER RACCORDO ALLACCIAMENTO PRIVATI

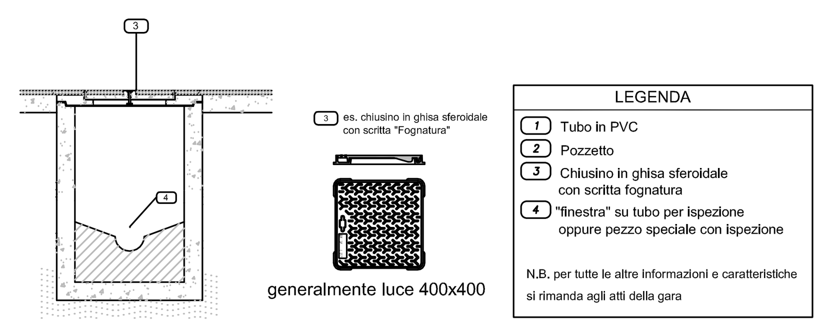

LEGENDA
1. Tubo in PVC
2. Pozzetto
3. Chiusino in ghisa sferoidale con scritta fognatura
4. "finestra" su tubo per ispezione oppure pezzo speciale con ispezione

N.B. per tutte le altre informazioni e caratteristiche si rimanda agli atti della gara